CARACTERÍSTICAS TÉCNICAS

FRESAGEM À FRIO

BM 2000/60-2, BM 2200/60-2

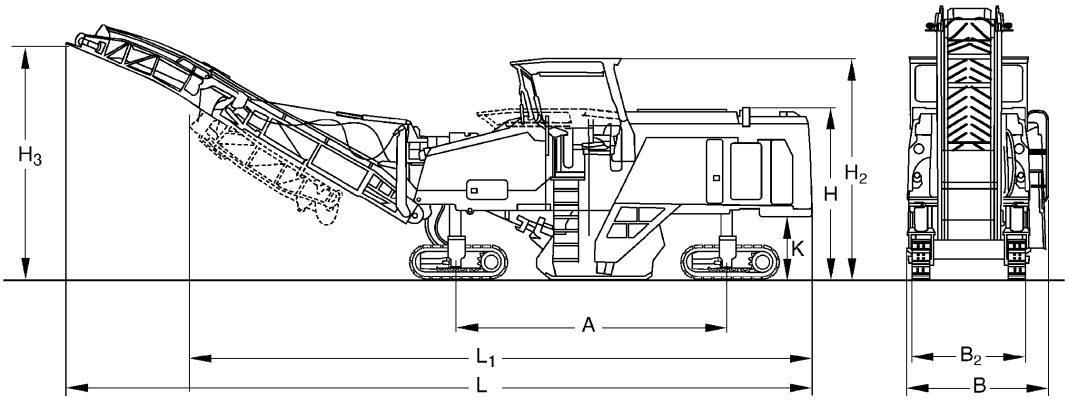

Dimensões em mm

	A	B	B2	H	H2	H3	K	L	L1
BM 2000/60-2	4720	2500	1870	2960	3990	4500	1120	14900	12000
BM 2200/60-2	4720	2500	1870	2960	3990	4500	1120	14900	12000

Dimensões para transporte em m3

BM 2000/60-2	110,260
BM 2200/60-2	110,260

BM 2000/60-2

Profundidade de fresagem T (cm) calculada para asfalto de dureza média	4	8	12	16	24	32
Avanço V (m/min)	16,5 - 28	11 - 16	7,5 - 11	5 - 7,5	2,5 - 4	1,5 - 3,5
Potência por metro quadrado Ft (m^2/h) (teoricamente)	1980 - 3360	1320 - 1920	900 - 1320	600 - 900	300 - 480	180 - 420
Volume de fresagem Qt (m^3/h) (teoricamente)	80 - 135	105 - 154	108 - 158	96 - 144	72 - 115	58 - 135

Nas aplicações prácticas os seguientes factores têm uma influência forte na potência: Distintos materiais de fresagem, tempos de espera ao camião, falhas de tráfego, obras feitas nas estradas como tampas, bocas de incêndio etc.

Características Técnicas		BOMAG BM 2000/60-2	BOMAG BM 2200/60-2
fresa oscilante			
largura de fresagem	mm	2.000	2.200
profundidade de fresagem	mm	0- 320	0- 320
distância entre linhas de fresagem	mm	15	15
diâmetro do círculo de corte	mm	1.070	1.070
quantidade de burís de fresagem		168	168
capacidade por buril	kW	2,62	2,62
Velocidade	1/min	108	108
Transmissão			
Marca do motor		Deutz	Deutz
Modelo		TCD 2015 V08	TCD 2015 V08
Nível de gases de escape		Stage IIIa / TIER3	Stage IIIa / TIER3
Arrefecimento		Líquido	Líquido
Nø de cilindros		8	8
Potência norma ISO 3046	kW	440,0	440,0
Potência norma ISO 3046	hp	600,0	600,0
Velocidade	min-1	1.900	1.900
Combustível		Desel	Desel
Equipamento eléctrico	V	24	24
Pesos			
Peso bruto	kg	32.500	33.500
Peso em operação CECE	kg	30.300	31.300
Peso básico	kg	28.100	29.100
Características de Utilização			
Raio de viragem interno	mm	2.100	2.100
Velocidade (1)	km/h	5,0	5,0
Velocidade máx. de trabalho	m/min	0- 40	0- 40
Chassis			
Tipo de chassis		corrente	corrente
Largura	mm	300	300
Altura	mm	640	640
Comprimento	mm	1.700	1.700
Capacidades			
Combustível	l	1.200,0	1.200,0
Água	l	3.500,0	3.500,0
Hidráulico	l	230,0	230,0
Sistema de carga			
largura da fita portadora	mm	800	800
comprimento da fita portadora	mm	2.400	2.400
largura da fita de descarga	mm	800	800
comprimento da fita de descarga	mm	7.600	7.600
Dimensões			
Dimensões para transporte, cinta abaixad	mm	14.900	14.900
Dimensões para transporte, cinta abaixad	mm	2.500	2.500
Dimensões para transporte, cinta abaixad	mm	2.960	2.960
Dimensões para transporte, cinta dobrada	mm	12.000	12.000

Reservados os direitos de proceder a alterações técnicas. As ilustrações das máquinas podem incluir acessórios especiais.

Equipamento técnico

- ☑ Direcção de quatro correntes à frente ou/e atrás, marcha de cachorro
- ☑ Regulação automática da carga limite
- ☑ Bloqueio do diferencial
- ☑ Controlo automático da profundidade de fresagem MOBA
- ☑ 2 visor MOBA
- ☑ Regulação da inclinação transversal com sensor
- ☑ Cinta de descarga hidraulicamente rebatível
- ☑ Indicação das rotações do motor
- ☑ Indicação da pressão do óleo do motor e da temperatura
- ☑ Indicação das horas de serviço,
- ☑ Indicação nível de enchimento diesel
- ☑ Indicação da temperatura do óleo hidráulico
- ☑ Indicação das pressões hidr. do sistema
- ☑ Painéis de controlo de solo
- ☑ Capô do motor insonorizado
- ☑ 10 faróis amovíveis
- ☑ Sistema de pulverização da água regulável
- ☑ Caixa de ferramentas para a manutenção e a reparação
- ☑ Sinal de aviso de marcha-atrás
- ☑ Farol rotativo

Equipamento adicional

- ☐ Tecto protector hidraulicamente rebatível
- ☐ Bomba hidráulica para abastecer água
- ☐ Aparelho de limpeza por alta pressão
- ☐ Regulação da altura com sensor de ultra-sons
- ☐ Bomba diesel eléctrica para abastecer
- ☐ Sistema de ar comprimido
- ☐ Bomba de enchimento diesel
- ☐ Posição de flutuação da correia transportadora
- ☐ Espelho panorâmico
- ☐ Caixa de fresagem 2000
- ☐ Caixa de fresagem 2200
- ☐ Cilindro de fresagem 2000-1070-6x2
- ☐ Cilindro de fresagem 2000-1070-15
- ☐ Cilindro de fresagem 2200-1070-15
- ☐ Cilindro de fresagem 2000-1070-18
- ☐ Unidade transportadora
- ☐ Aspiração de pó
- ☐ Certificação EAC (group3)
- ☐ Certificado de proteção ambiental China

BOMAG
Hellerwald
D-56154 Boppard
Postfach 5162
D-56149 Boppard
Tel. (0)6742 - 1000
Fax (0)6742 - 3090