CARACTERÍSTICAS TÉCNICAS

ESTABILIZADOR SOLOS/RECICL. ASFALTO

RS 460, RS 500

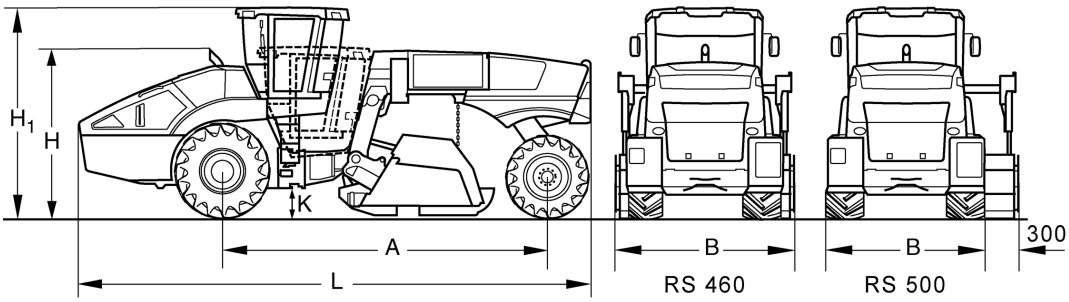

Dimensões em mm

	A	B	H	H1	K	L
RS 460	6073	2872	3100	3885	510	9579
RS 500	6073	2530	3100	3885	510	9579

Dimensões para transporte em m3

RS 460	85,284
RS 500	75,128

I. Estabilização de solos com cimento e cal em areia e gravilha				
Espessura da camad	cm	20	30	50
Capacidade produtiv	m² / dia	14.000-17.000	9.000-14.500	6.500-10.000

II. Melhoramentos com cal em solos mistos				
Espessura da camad	cm	20	30	50
Capacidade produtiv	m² / dia	15.000-20.000	10.000-15.000	9.000-13.000

III. Pulverização de detritos e argila				
Espessura da camad	cm	20	30	50
Capacidade produtiv	m² / dia	7.000-11.000	6.000-9.000	4.500-8.000

IV. Recuperação de estradas asfaltadas com mistura no local profundidade total de corte 35 cm				
Espessura do asfalto	cm	5	10	15
Capacidade produtiv	m² / dia	7.000-9.000	5.500-7.580	3.000-5.000

Production rates can vary depending on materials and application type.

Características Técnicas		BOMAG RS 460	BOMAG RS 500
Pesos			
Peso em operação CECE	kg	24.150	24.900
Carga no eixo, frontal CECE	kg	16.000	16.030
Carga no eixo, traseiro CECE	kg	8.150	8.870
Peso máximo	kg	27.300	31.000
Características de Utilização			
Velocidade (1)	km/h	0- 3,0	0- 3,0
Velocidade (2)	km/h	0- 12,0	0- 12,0
Inclinação máx. (Dependendo do tipo de s	%	40	40
Transmissão			
Marca do motor		Merc.-Benz	Merc.-Benz
Modelo		OM 460 LA	OM 460 LA
Nível de gases de escape		Stage IIIa / TIER3	Stage IIIa / TIER3
Arrefecimento		Líquido	Líquido
Nø de cilindros		6	6
Potência norma ISO 9249	kW	335,0	375,0
Capacidade produtiva norma SAE J 1995	hp	450,0	503,0
Velocidade	min-1	1.800	1.800
Equipamento eléctrico	V	24	24
Sistema motor		hidrost.	hidrost.
Rodas comandadas		4 rodas	AWD 4x4
Pneus			
Dimensão dos pneus, á frente		24.5-32 24PR	24.5-32 24PR
Dimensão dos pneus, atrás		23.1-26 20PR	23.1-26 20PR
Travões			
Travão de serviço		hidrost.	hidrost.
Travão de estacionamento		multi-discos	multi-discos
Direcção			
Sistema da direcção		Art. + atrás	Art. + atrás
Método da direcção		hidráulico	hidráulico
Rotor			
Largura do rotor	mm	2.440	2.250
Diâmetro do rotor, externo	mm	1.224	1.224
Velocidade do rotor	min-1	104- 180	100- 180
Ângulo de oscilação do rotor +/-	grad	8	8
Sentido de rotação		corte superior	corte superior
Profundidade máx. de corte	mm	500	500
Nø de discos de corte		160	160
Altura dos dentes de corte	mm	290	240
Capacidades			
Combustível	l	875,0	875,0
Água	l	850,0	850,0

Reservados os direitos de proceder a alterações técnicas. As ilustrações das máquinas podem incluir acessórios especiais.

Equipamento técnico

- ☑ Transmissão hidrostática / 4 rodas
- ☑ Comando Anti-derrapagem (ASC) (RS460)
- ☑ Accionamento de rotor hidromecânico com regulação de potência
- ☑ rotor deslocáveis lateralmente (RS500)
- ☑ Inclinação rotor regulação hidráulica, automático
- ☑ Tecnologia BOMAG FLEXMIX (RS500)
- ☑ Rotor universal com suporte de troca BMS15
- ☑ tampa traseira hidráulica com posição de flutuador+Função de carga
- ☑ Transmissão hidrostática articulada
- ☑ accionamento hidrostático do eixo traseiro
- ☑ 4 Tipos de mecanismo de direcção
- ☑ cabina ROPS com altura regulável
  - transporte/posição de trabalho
  - mesa de trabalho multifuncional móvel e deslocável
  - aquecimento
  - Ar condicionado
  - Rádio
- ☑ Luzes de trabalho (LED)
- ☑ Farol rotativo
- ☑ Sistema de câmara Plus
- ☑ 4x PARAGEM de emergência
- ☑ Compressor de ar + conexão para ferramenta pneumática
- ☑ Compartimentos de arrumação fecháveis
- ☑ lubrificação centralizada (RS500)
- ☑ Dispositivo rotativo do rotor, para a frente/para trás
- ☑ Martelo pneumático para a substituição do cinzel
- ☑ Sistema de ar comprimido + Conjunto de ar comprimido

Equipamento adicional

- ☐ Sistema de desogem de água (900l + 1600l)
- ☐ Pré-filtro de água
- ☐ Sistema de desogem de emulsão 900l/min.
- ☐ Pré-filtro de emulsão para sistema de água
- ☐ Barra de dosagem para suspensão de cimento
- ☐ Impressora para computador de dosagem
- ☐ BOMAG SMART DOSING
- ☐ rotor CMI-Layout 22mm
- ☐ Suporte alternativo 20mm(BMS15)
- ☐ rotor CMI-Layout 20mm
- ☐ Rotor universal BRS05 22mm
- ☐ Rotor universal BRS05 20mm
- ☐ Aparelho de limpeza por alta pressão
- ☐ lubrificação centralizada (RS460)
- ☐ Kit de ferramentas
- ☐ Sistema de abastecimento sob pressão
- ☐ BOMAG TELEMATIC POWER
- ☐ Pintura especial
- ☐ Bitola do Rasto, á frente (RS500) Largura total: 2.800mm
- ☐ Placa de vibração (RS460)

BOMAG
Hellerwald
D-56154 Boppard
Postfach 5162
D-56149 Boppard
Tel. (0)6742 - 1000
Fax (0)6742 - 3090

BOMAG
FAYAT GROUP